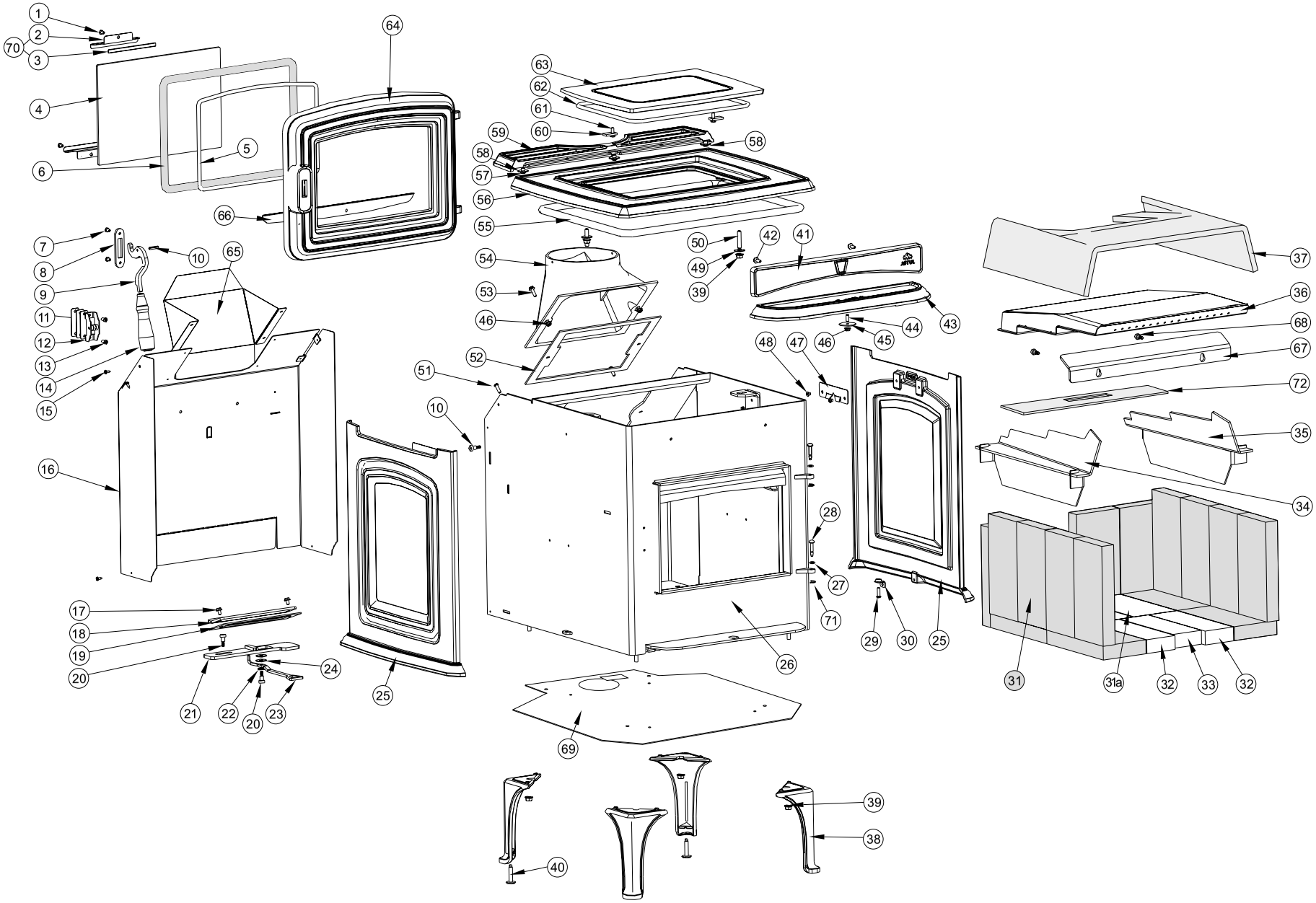
1
2
3
70
4
5
6
64
63
62
61
60
59
58
58
57
56
55
66
7
8
9
10
65
11
12
13
14
15
16
54
53
46
52
51
10
50
42
41
49
39
44
43
46
45
48
47
37
36
68
67
72
35
34
28
27
71
29
30
25
26
31
31a
32
33
32
17
18
19
20
24
21
22
20
23
25
69
39
38
40